男子 七人制 一部

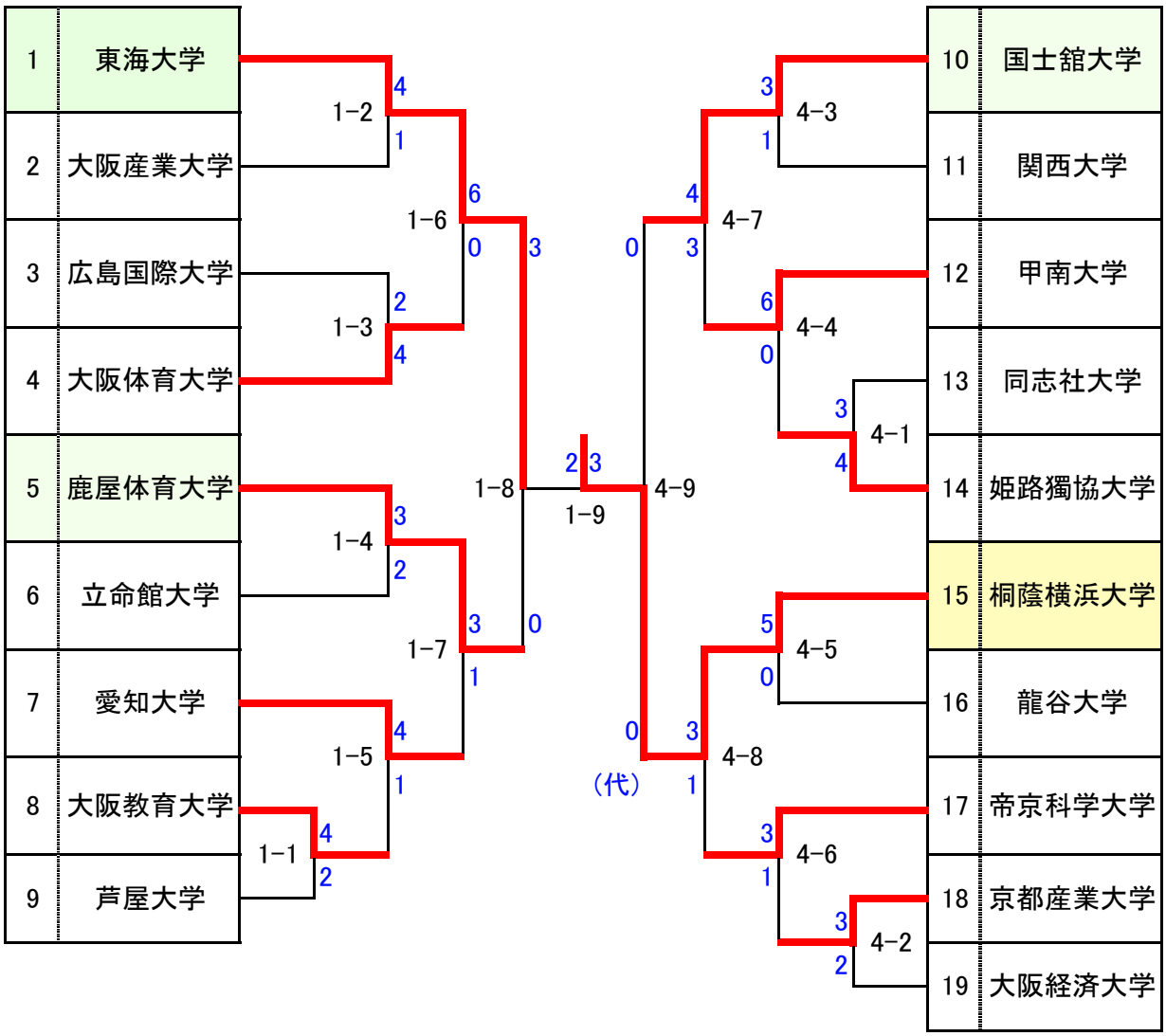

1位　桐蔭横浜大学
2位　東海大学
3位　国士舘大学
3位　鹿屋体育大学

男子 七人制 二部

		1	2	3	勝	敗	分	順
1	東京学芸大学		5-10 ○ 4-2	5-7 ○ 4-1	2	1	0	1
2	鹿児島大学	5-10 △ 2-4		5-4 ○ 6-1	1	1	0	2
3	関西学院大学	5-7 △ 1-4	5-4 △ 1-6		0	2	0	3

1位 東京学芸大学
2位 鹿児島大学
3位 関西学院大学

男子 五人制

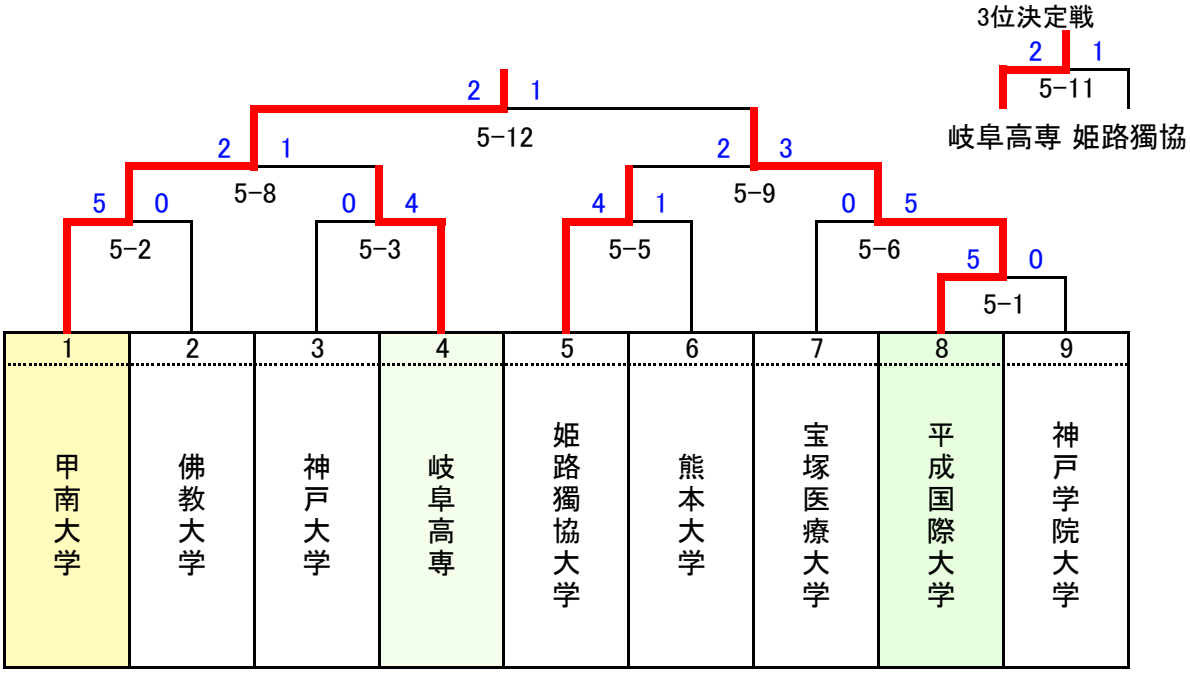

1位 甲南大学
2位 平成国際大学
3位 岐阜工業高等専門学校
4位 姫路獨協大学

女子三人制

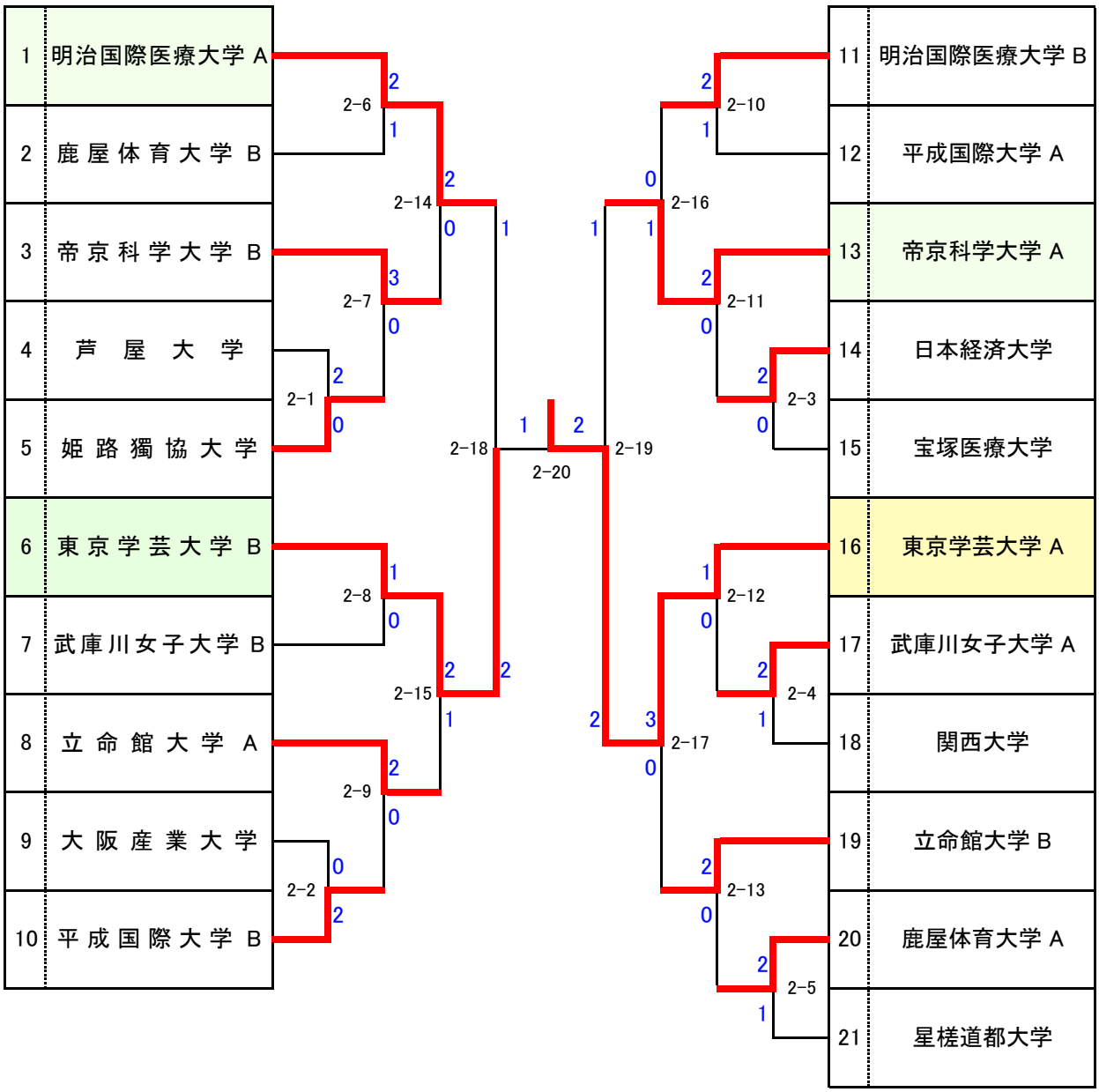

1位　東京学芸大学A
2位　東京学芸大学B
3位　明治国際医療大学A
3位　帝京科学大学A

中学生男子団体戦

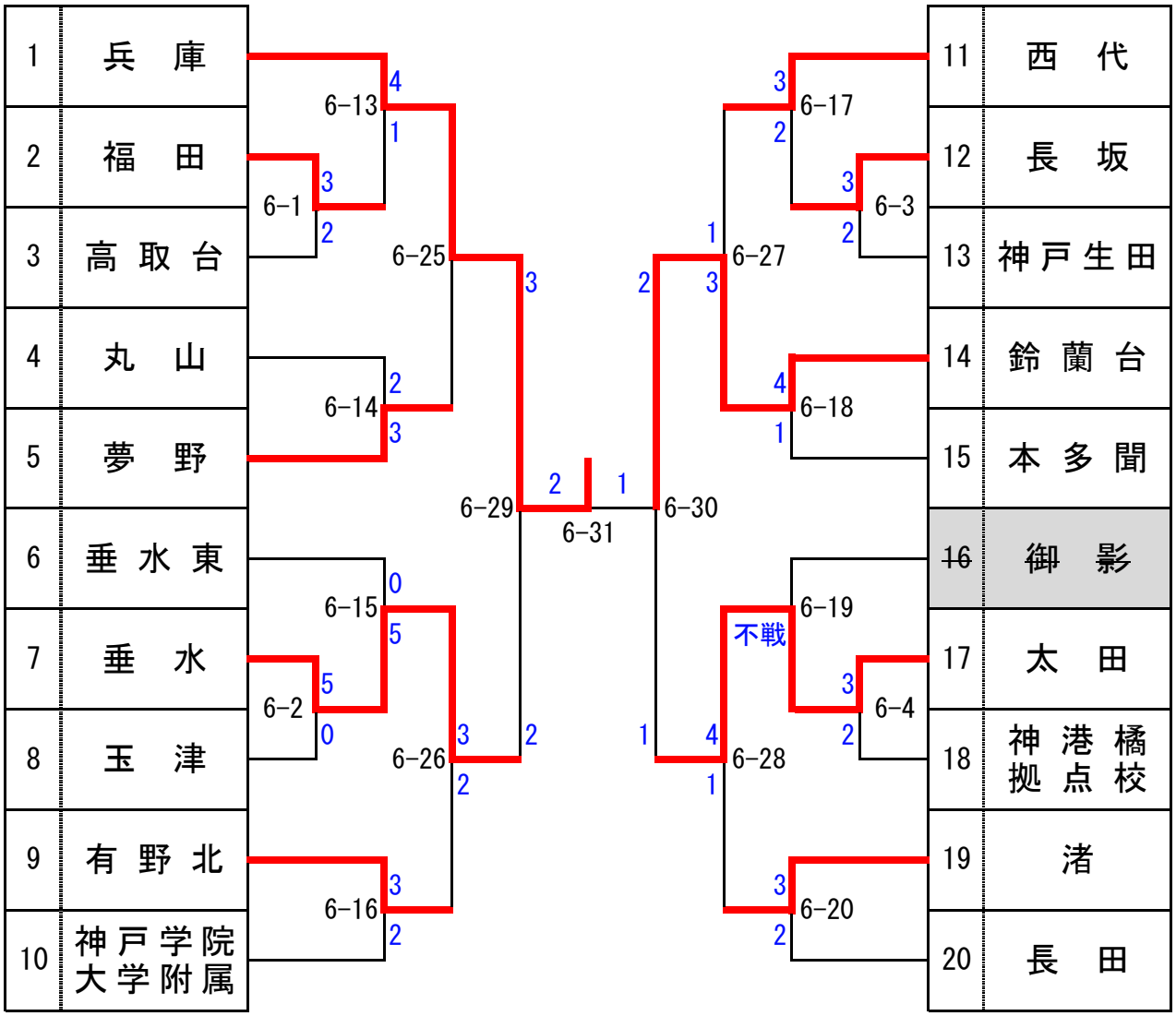
1 兵庫
2 福田
3 高取台
4 丸山
5 夢野
6 垂水東
7 垂水
8 玉津
9 有野北
10 神戸学院大学附属
11 西代
12 長坂
13 神戸生田
14 鈴蘭台
15 本多聞
16 御影
17 太田
18 神港橘拠点校
19 渚
20 長田
6-1 3 2
6-2 5 0
6-13 4 1
6-14 2 3
6-15 0 5
6-16 3 2
6-25
6-26 3 2
6-29 3 2
6-31 2 1
6-30 2 1
6-27 1 3
6-28 4 1
不戦
6-17 3 2
6-18 4 1
6-19
6-20 3 2
6-3 3 2
6-4 3 2

中学生女子団体戦

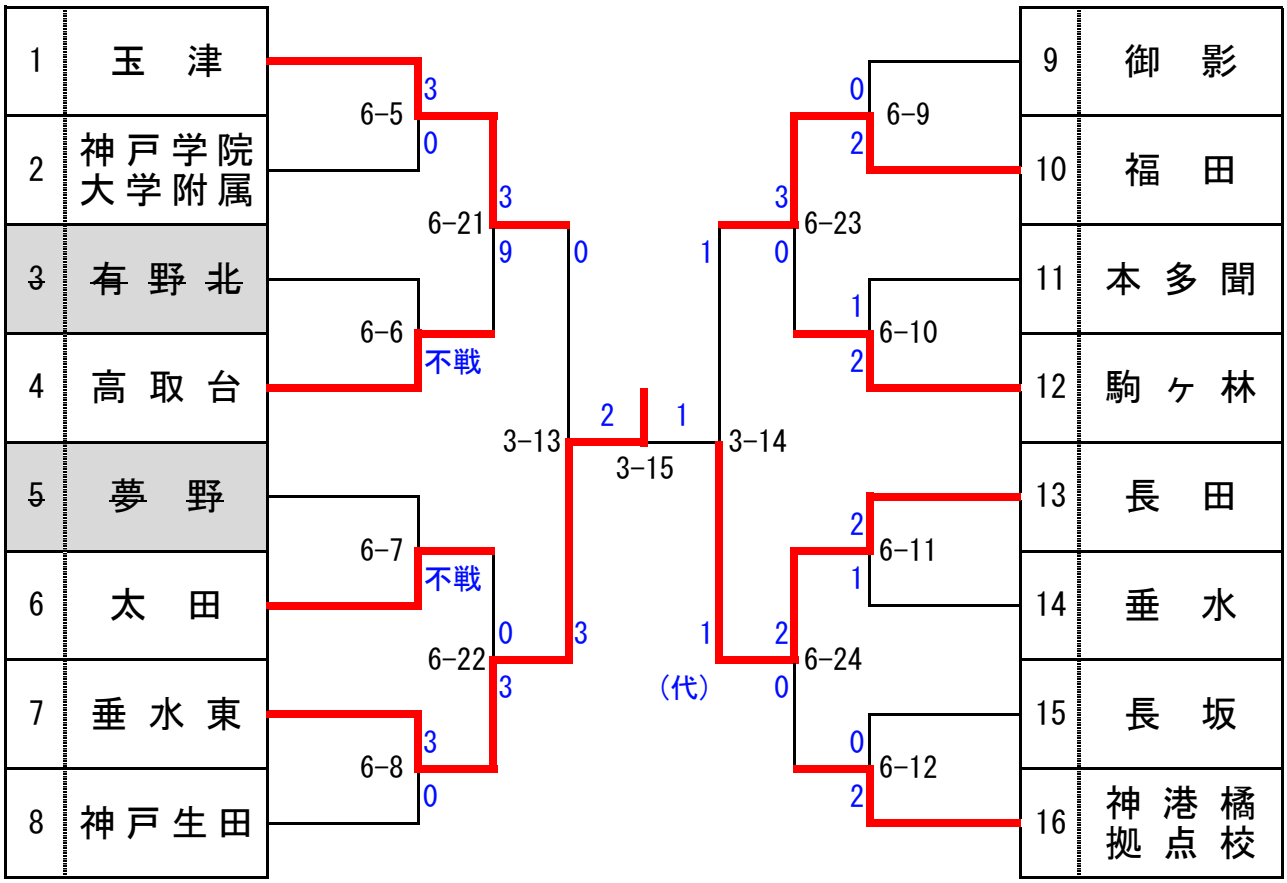
1 玉 津
2 神戸学院大学附属
3 有野北
4 高取台
5 夢野
6 太田
7 垂水東
8 神戸生田
9 御影
10 福田
11 本多聞
12 駒ヶ林
13 長田
14 垂水
15 長坂
16 神港橘 拠点校
6-5
6-6
6-7
6-8
6-9
6-10
6-11
6-12
6-21
6-22
6-23
6-24
3-13
3-14
3-15
不戦
不戦
(代)

ジュニア柔道錬成大会

A リーグ

	①樽谷塾A	②学が丘B	③甲柔館B	勝	負	引分け	順位(得点)
① 樽谷塾A		△ 2−3	○ 5−0	1	1	0	2 位
② 学が丘B	○ 3−2		○ 4−0	2	0	0	1 位
③ 甲柔館B	△ 0−5	△ 0−4		0	2	0	3 位

B リーグ

	④学が丘A	⑤甲柔館A	⑥長田B	勝	負	引分け	順位(得点)
④ 学が丘A		○ 5−0	○ 3−1	2	0	0	1 位
⑤ 甲柔館A	△ 0−5		△ 0−2	0	2	0	3 位
⑥ 長田B	○ 2−0	△ 1−3		1	1	0	2 位

C リーグ

	⑦長田A	⑧樽谷塾B	⑨王子SC	勝	負	引分け	順位(得点)
⑦ 長田A		○ 4−1	○ 3−0	2	0	0	1 位
⑧ 樽谷塾B	△ 1−4		○ 3−1	1	1	0	2 位
⑨ 王子SC	△ 0−3	△ 1−3		0	2	0	3 位

決勝リーグ

	A1	B1	C1	勝	負	引分け	順位(得点)
A1位,学が丘B		△ 0−3	△ 1−3	0	2	0	3 位
B1位,学が丘A	○ 3−0		△ 1−4	1	1	0	2 位
C1位,長田A	○ 3−1	○ 4−1		2	0	0	1 位

1位 長田A
2位 学が丘A
3位 学が丘B